SZMK 10-2"

03 B 21

EN-LIGNE

Rev.05 06.10.17 THF

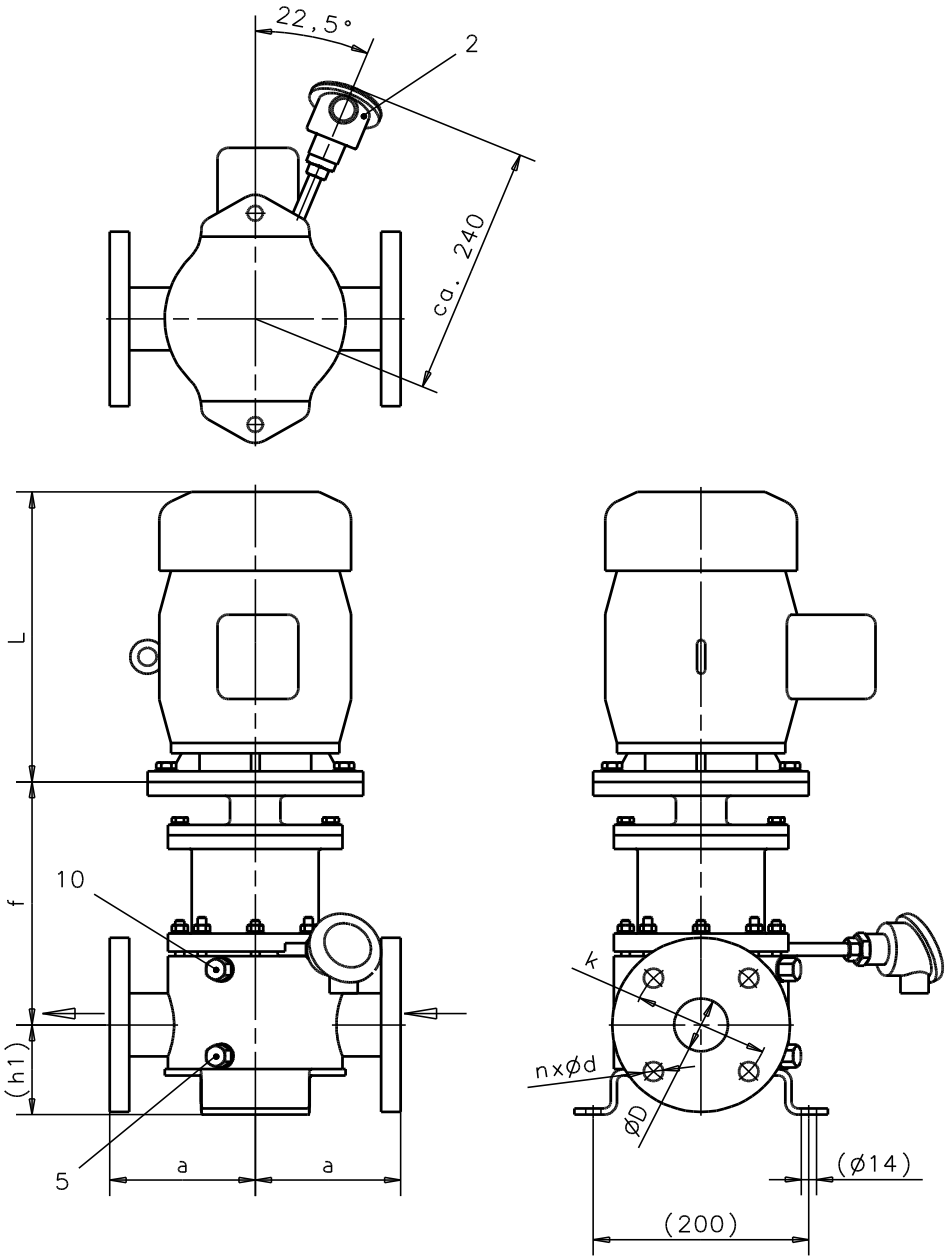

	ASP REF DN	DIM. DE LA POMPE a	f	h1	DIMENSIONS DE LA BRIDE EN 1092-1 PN16 k	nxØd	ØD
	25	140	217	73	85	4x14	28,5
	50	135	230	85	125	4x18	53,1

L = DEPENDRE DU MOTEUR
POIDS SANS MOTEUR 33 kg
DIMENSIONS EN [mm]

	POS	FIL	CONNEXION
	2		THERMOMETRE DE POT
	5	G1/8"	RINCAGE EXTERNE
X	10	G1/8"	DESAERAGE

VALIDITE SI SIGNATURE
DATE
SIGNATURE
CLIENT
NO COMMANDE
POSITION
NO DE CP