Neu erhältlich!

MKP 200-150-500 | 250-200-400

Magnetgekuppelte Chemieprozesspumpe aus Edelstahl

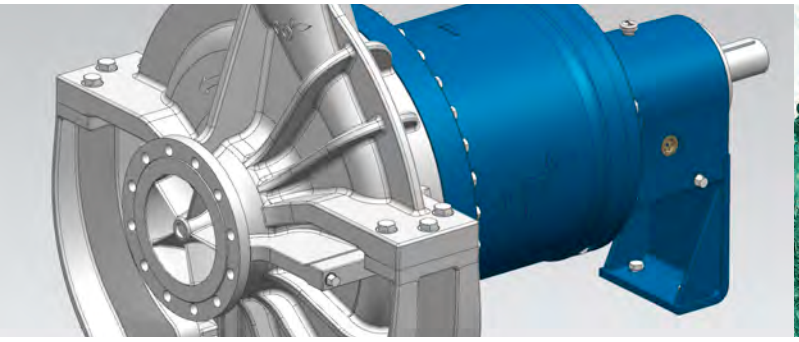

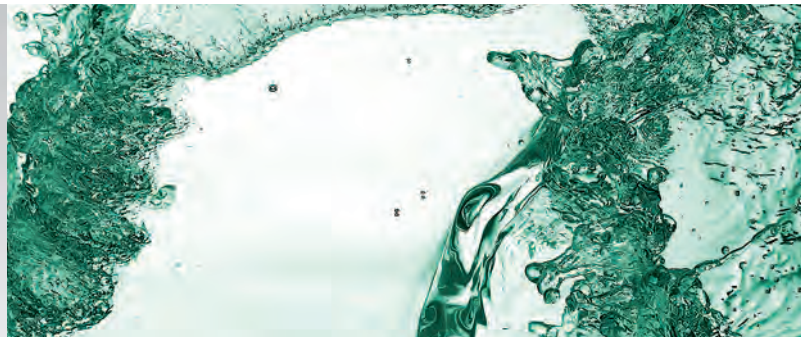

Neu erhältlich bei CP Pump Systems

MKP 200-150-500

Technische Daten	
Fördermenge (min./max.)	100 bis 600 m³/h
Förderhöhe (max.)	110 m
Wirkungsgrad	max. 78%
Temperatur (min./max.)	–100 bis +350°C
Kinematische Viskosität	0.5 bis 350 mm²/s
Feststoffe	bis 30% und 1 mm Korngrösse, je nach Fördermedium*

MKP 250-200-400

Technische Daten	
Fördermenge (min./max.)	250 bis 1000 m³/h
Förderhöhe (max.)	85 m
Wirkungsgrad	max. 86%
Temperatur (min./max.)	–100 bis +350°C
Kinematische Viskosität	0.5 bis 350 mm²/s
Feststoffe	bis 30% und 1 mm Korngrösse, je nach Fördermedium*

*Medien mit Feststoffanteilen können grundsätzlich gefördert werden, eine anwendungsspezifische Prüfung im Vorfeld ist jedoch notwendig.

Kennlinie 1500 rpm/50 Hz

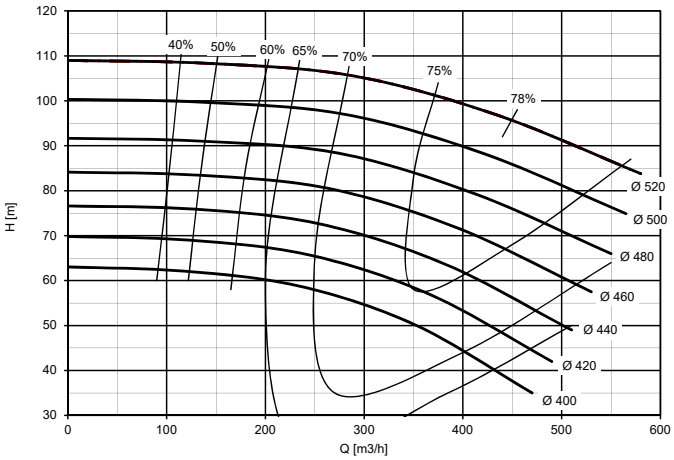

Kennlinie 1500 rpm/50 Hz

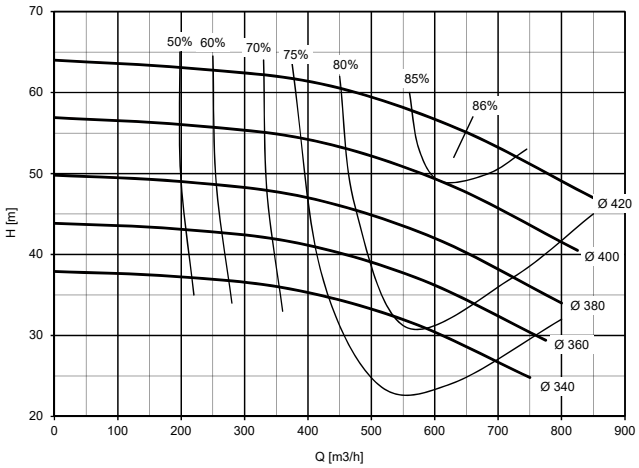

© CP Pump Systems, Im Bruehl, CH-4800 Zofingen, Schweiz, www.cp-pumps.com

cleaner pumps, cleaner planet™

20220713_CP_FACT_MKP_bigsizes_de